MARSHAL

ドクターチェックマンシリーズ

Dr.CHECKMAN STAND

HDDのコンディションがわかる

MAL-4335SWH

2.5&3.5inch SATA HDD STAND

判定がグリーンの場合でもHDDが故障している場合があります。バックアップは日頃から行うようにしましょう。データが万が一損失した場合、弊社での保証はいたしかねます。

取扱説明書

目次

本製品を使用する前にご覧ください
はじめに・・・・・1
安全上のご注意・・・・・1-2
付属品を確認してください
付属品の一覧・・・・・3
各名称を確認してください
各部の名称と機能・・・・・3
組み込み方法を確認してください
ハードディスクの組み込み方法と取り出し方法・・・・・4-5
PCを使用せずにコンディションの確認をする
PCレスでHDDのコンディションを確認・・・・・6
パソコンとの接続方法を確認してください
パソコンと本製品を接続する・・・・・7
パソコン上での操作方法を確認してください
パソコン上での操作方法（Windows）・・・・・8-13
Windows8のコンピューターの管理画面の開き方・・・・・14-15
ドクターチェックマンシリーズ
ドクターチェックマンシリーズについて・・・・・16-18
何かあった場合はまずQ&Aをご確認ください
よくあるお問い合わせQ&A・・・・・18-19
サポート先へのお問い合わせ・・・・・19
適切な使用環境の確認をしてください
本製品の仕様・・・・・20
弊社商品の取り扱い店舗のご紹介
広告・・・・・21
本製品の保証書を確認してください
保証書・・・・・22
無償修理規定・・・・・23

はじめに

このたびは「MAL-4335SWH」をお買い上げいただき誠にありがとうございます。本書をお読みになり、正しく設置・操作してください。また、お読みになったあとも大切に保管してください。

安全上のご注意

お客様や他の人々への危害や財産への損害を未然に防ぎ、本製品を安全にお使いいただく内容を含んでおりますので、必ずご理解の上、守っていただきますようお願い致します。

⚠警告

◆本製品を使用する場合は、ご使用のパソコンメーカーが指示している警告、注意表示を厳守してください。
◆機器の分解や改良をしないでください。火災や感電の原因となります。
◆煙が出たり、異臭や異音がしたら、すぐにパソコンからUSBプラグを抜いてください。また、その他製品の異常がありましたらご使用をやめ、速やかに弊社サポートまでご連絡ください。
◆本製品を濡らしたり、水気のある場所で使用しないでください。感電や火災、本製品の故障の原因となります。
◆接続コードの上に物をのせたり・キズつけたり・折り曲げたり・押し付け・加工など火災や感電の原因となりますので行わないでください。
◆分解 / 組み立て時はご注意ください。内部に不用意に触れると、ケガ・感電などの恐れがあります。

⚠注意

◆本製品を暖房器具など熱をもつ器具の周りに設置しないでください。過熱による火災・感電の原因となります。
◆乳幼児の口に入る小さな部品があります。乳幼児の手の届かない所に保管してください。
◆本製品は精密電子機器ですので、身体の静電気を取り除いてからご使用ください。静電気を与えると誤作動や故障の原因となります。
◆アクセスランプが点滅している間は、電源をOFFにしたり、パソコンをリセットしないでください。故障の原因になったり、データが消去される恐れがあります。
◆動作中にケーブルを抜かないでください。
◆コネクタなどの接続には十分ご注意ください。

◆足など身体の部分の上に落下、あるいは不用意にぶつけるなどすると、ケガの原因になります。不安定な場所に置かないようご注意ください。

【注意事項】

◆本パッケージの記載内容は、改良その他により予告なく変更する場合がございますので予めご了承ください。
◆社名及び製品名は各会社の商標または登録商標です。
◆本製品に保存したデータが、ハードディスクの故障、誤作動、その他どのような理由によって破壊された場合でも、弊社での一切の保証はいたしかねます。
◆サポートについて、下記のお問い合わせフォームからお願いいたします。
[URL]https://www.marshal-no1.jp/support/form.html
◆営業 / サポートの受付は平日のみとなります。

付属品の一覧

本製品をご使用になる前に、次のものが付属されていることをご確認ください。万が一、欠品・不良品などがございましたら、お買い上げいただいた販売店までご連絡ください。

●MAL-4335SWH

□MAL-4335SWH 本体 ×1台
□USBケーブル（コネクタ：Aタイプ - Bタイプ）×1本
□AC / DCアダプタ（過電流防止機能搭載）×1個
□取扱説明書・製品保証書（本書）

各部の名称と機能

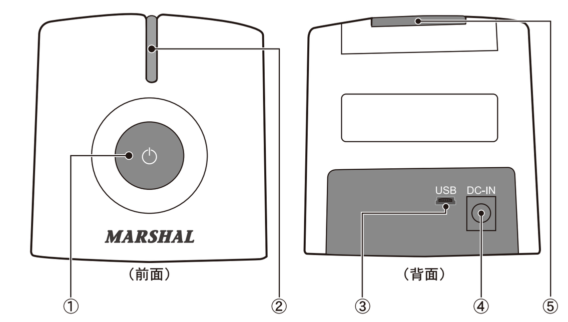

①電源スイッチ
本製品の電源のON / OFFを切り替えます。

②S.M.A.R.T.LED
アクセス時は、コンディションの判定カラーが点滅し、アイドル時は点灯します。

③USB2.0ポート
付属のUSB2.0ケーブルを差込みます。

④電源コネクタ
付属のACアダプタを差込みます。本製品以外のACアダプタを差込まないで下さい。

⑤HDD取り外しボタン
HDDを取り外す時にボタンを押して使用します。

HDDの組み込み方法

【HDDの取付方法】
①矢印の方向にハードディスクをSATAコネクタに差込みます。コネクタの向きに気をつけてゆっくり差込みます。

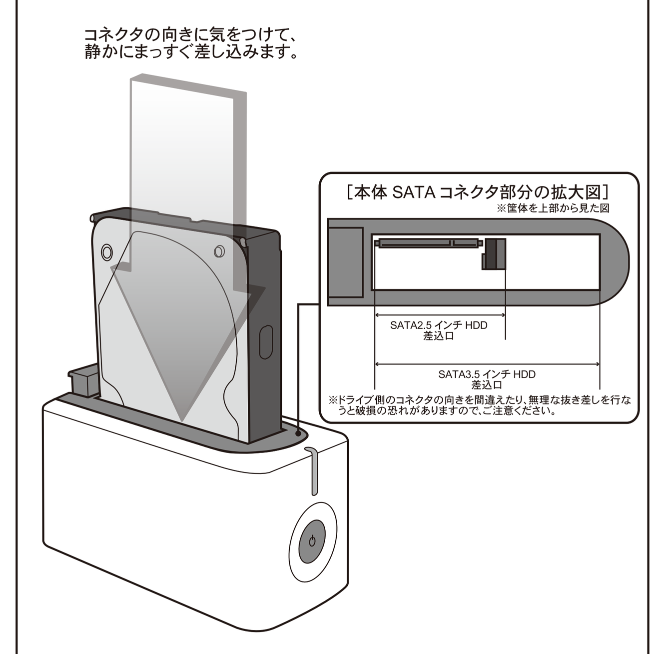

HDDの取り出し方法

【HDDの取り外し方法】
①ハードディスクを手で支えながらゆっくりとボタンを押します。振動を与えないように気をつけながらゆっくりと矢印の方向にハードディスクを抜きます。

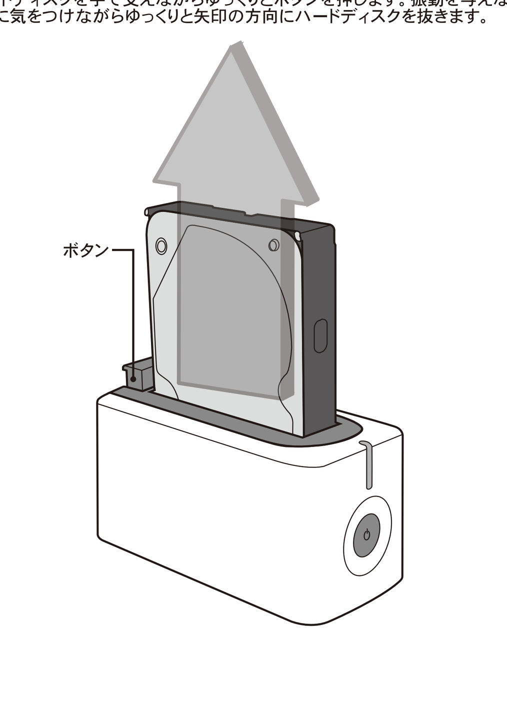

PCレスでHDDのコンディションを確認

本製品は、パソコンに接続をしなくても簡単にHDDのコンディション判定を確認することが可能です。

【HDDのコンディション判定の確認方法】
本製品に、付属されている専用のACアダプターを接続して電源ボタンを押すだけでHDDのコンディションを確認することができます。

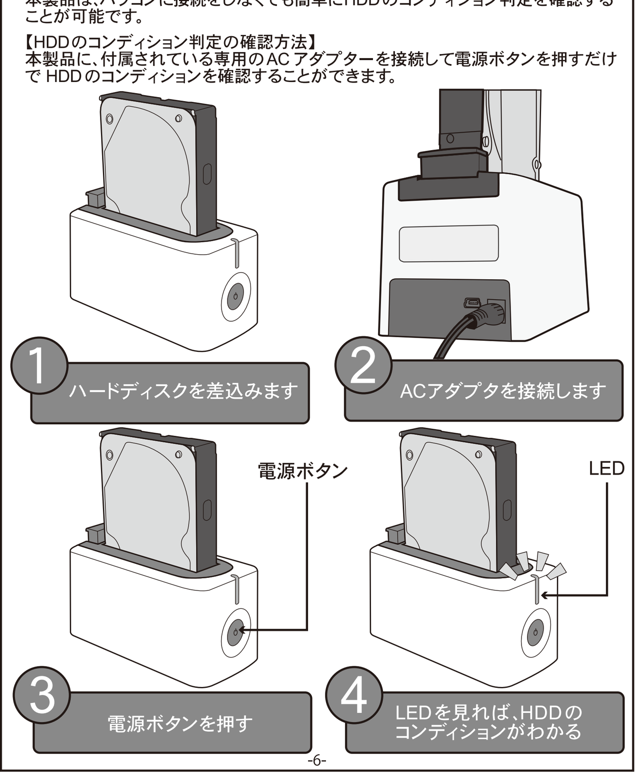

パソコンと本製品を接続する

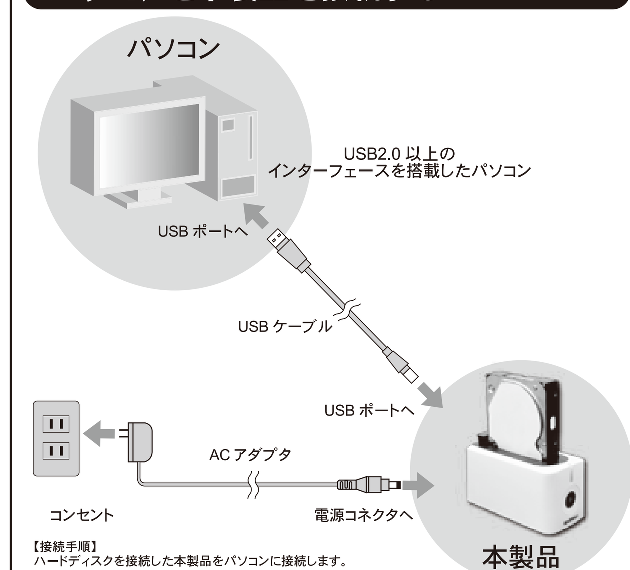

【接続手順】
ハードディスクを接続した本製品をパソコンに接続します。
①パソコンの電源をONにしてパソコンを起動させます。
②OSが起動してから本製品を接続します。
③ハードディスクを本製品に差込みます。
④付属品の専用ACアダプターをコンセントと本製品に接続します。
⑤付属品のUSB2.0ケーブルを使用してパソコンと本製品を接続します。
⑥本製品の電源ボタンを入れます。

【接続時の注意】
・新しいハードディスクを接続した場合は、ドライブのフォーマットが必要です。
・トルネ使用時は、FAT32でフォーマットをおこなってください。
なお、本製品には、FAT32フォーマットのソフトウェアは付属しておりません。
・トルネとレグザテレビは2TBまでの対応です。

パソコン上での操作方法（Windows）

【接続を確認する】
「マイコンピューター」を開き、ドライブが表示されていることを確認します。
※取り付けたハードディスクが新品・未フォーマットの場合は、パソコン上でアイコンが表示されません。必ずハードディスクの"初期化"の作業が必要となります。
※もし、上記の方法でもご使用できない場合はもう一度今までの手順（P.4 ～ P.7）を再度確認してください。

【パーティションの作成とフォーマット（初期化）方法】

注意：ハードディスク内のデータがある場合は、すべて消去されますのでご注意ください。

①デスクトップのマイコンピューターを「右クリック」で開き「管理」を選択します。「コンピューターの管理」ウィンドウが開きます。

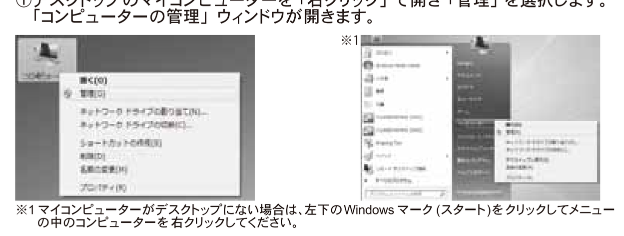

※1 マイコンピューターがデスクトップにない場合は、左下のWindowsマーク（スタート）をクリックしてメニューの中のコンピューターを右クリックしてください。

②「コンピューターの管理」ウィンドウの「ツリー」の中から「ディスクの管理」を選択すると、「ディスクマネージャーサービス」が表示されます。

③初期化したいディスクにカーソルを合わせて右クリックをして「ディスクの初期化」を選択します。次にパーティションのスタイルを選択します。

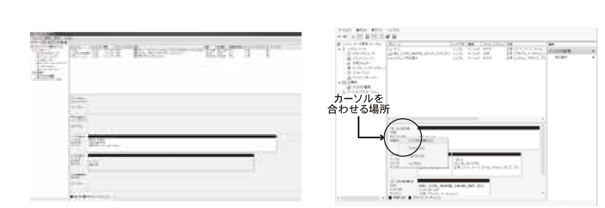

④本製品に増設したディスクを選択します。（選択すると斜線になります。）

⑤次にパーティションの作成をおこないます。「未割り当て」と表示され、斜線になっているディスクがフォーマットされていないディスクですので、「未割り当て」と表示されている部分を「左クリック」で選択し、「右クリック」でメニューを開き、「パーティションの作成」（Windows7の場合は新しいシンプルボリューム）を選択します。

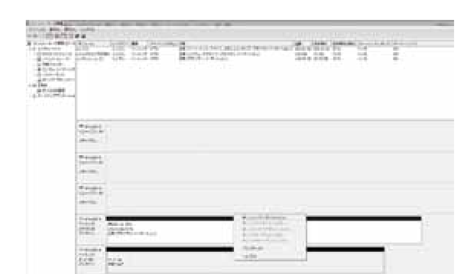

⑥「パーティション作成ウィザード」（Windows7の場合は新しいシンプルボリュームウィザード）が表示されますので、「次へ」をクリックします。

⑦「パーティションの種類を選択」ウィンドウが表示されます。（Windows7の場合は、省略されます。）「プライマリパーティション」を選択し、「次へ」をクリックします。
※拡張パーティションは、お客様の用途に合わせて選択してください。

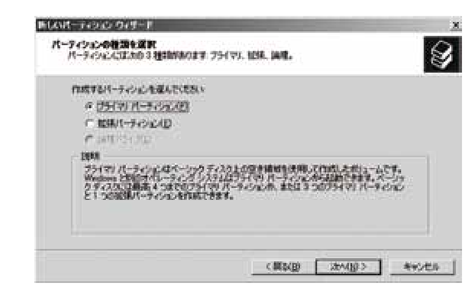

⑧「パーティションサイズの指定」ウィンドウが表示されますので、「次へ」をクリックします。

⑨「ドライブ文字またはパスの割り当て」ウィンドウが表示されます。ドライブ文字を指定して、使用するファイルシステムは「NTFS」を選択し、「次へ」をクリックします。
※ファイルシステムは、お客様の用途に合わせて選択してください。

※特に問題がなければドライブ文字はそのままでクイックフォーマットにチェックを入れて「次へ」をクリックします。

⑩「新しいパーティションウィンドウの完了」が表示されます。問題がなければ「完了」をクリックして閉じます。

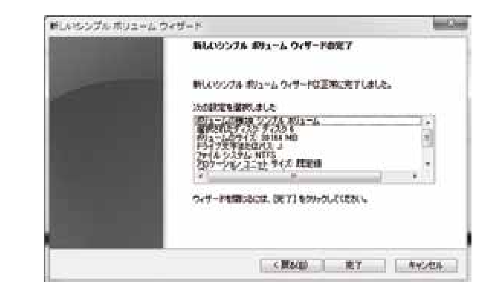

⑪フォーマットが開始されます。「ディスクの管理」で表示されるステータスが「フォーマット中」になります。
※フォーマット中には、コンピュータの電源を切ったり、ケーブルを取り外したり、Windowsを終了しないでください。

⑫進行状況が100%になり、ステータスが「正常」になればフォーマット完了です。

■Windows8のコンピューター管理画面の開き方

①トップ画面の右端をフリックしてメニュー画面を出します。
メニュー画面の『設定』選択します。

②設定メニューの中から『タイル』を選択します。
タイル画面の『管理ツールを表示』をオンにします。

■Windows8のコンピューター管理画面の開き方

③タイル設定が完了したら、トップ画面に戻ります。
①と同様に画面の右端をフリックすると下記のような画面に切り替わります。
その項目の中に『コンピューターの管理』があります。

④その後の操作は、P.8の②から同じ操作です。

※実際のWindows8の画面と異なる場合がございます。予めご了承ください。

ドクターチェックマンシリーズについて

ドクターチェックマンシリーズでは、通常の外付けハードディスクとして使用している時にハードディスクに起こった障害を簡単にチェックすることができる製品です。目で見えないハードディスク内部が手軽に確認できます。障害を早期発見することで大切なデータのバックアップ時期やハードディスクの買い替えの時期をお知らせします。

ACアダプターを接続して使用していれば、パソコンにUSBケーブルを接続をしなくてもLEDの色を見てハードディスクのコンディションを確認することができます。（参照：P.6）

※ただし、SSDのコンディションをチェックすることはできません。

【ハードディスクの判定方法に関して】
判定の対象となるのは以下のとおりです。
（専門的な内容となりますので、分かる方のみご参照ください。）

■代替処理済のセクタ数（ID:05）
HDD上で、読み書きが不能となった（壊れた）領域を別の領域（代替セクタ）に置き換えた数。

■代替処理保留中のセクタ数（ID:C5）
HDD上で、読み書きが不能となった（壊れた）領域を置き換える場所がまだ未確定の数。場所が見つからず置き換えが出来ない場合もあります。

■回復不可能セクタ数（ID:C6）
HDD上で、読み書きが不能となった（壊れた）領域を置き換える場所が見つからない数。数が増えるとバックアップする必要があります。

■セクタ代替処理発生回数（ID:C4）
セクタの動きを全てカウントした数。カウントが多い程、問題の多いHDDであると判定。

■シークエラーレート（現在値を判定に採用）（ID:07）
磁気ヘッドが動いた回数。正常な動きでも数をカウントする場合があるのでチェックレベルとしては、低いです。

■スピンアップ再試行回数（ID:0A）
HDDの駆動（モーター）部分に問題があった場合にカウントされる数。HDDが回転をしないと読み書きができなくなってしまうため、チェックレベルとしては、高いレベルです。

【セクタとは?】
セクタとは、HDD内部の磁気ディスク（プラッタ）上のデータを保存しておく部分の区切りを表したものです。ディスク上の「トラック」という外周幅で区切られた円状の部分に、データは「セクタ」単位（512バイト ,4K）で記憶されます。また、「セクタ」が集まったものを「クラスタ」と言います。

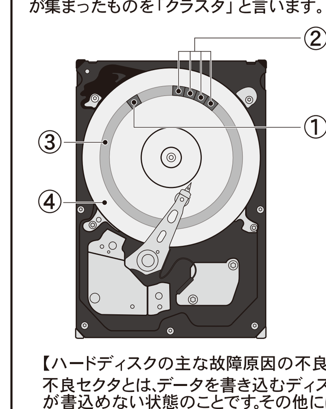

ハードディスク内部の各名称

①セクタ
磁気ディスク（プラッタ）上の記憶装置における最小の記録単位。

②クラスタ
セクタをまとめた時の単位。

③トラック
円状に広がる記録領域。

④磁気ディスク（プラッタ）

【ハードディスクの主な故障原因の不良セクタ】
不良セクタとは、データを書き込むディスク（プラッタ）部分に損傷が起こってデータが書込めない状態のことです。その他には、HDDの駆動（モータ）部分や磁気ヘッドが故障する場合があります。LED判定が「赤」の場合は、すみやかにHDDのバックアップ又はHDDを交換しましょう。

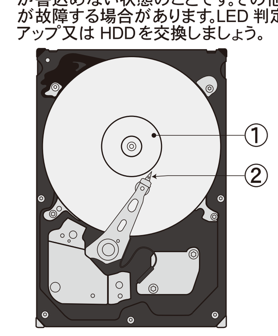

ハードディスク内部の各名称

①駆動（モータ）
磁気ディスク（プラッタ）を回す部分です。

②磁気ヘッド
磁気ディスク（プラッタ）上の磁性体に磁気を与えたり、読み取ったりする部分です。

【LED判定に関して】
ハードディスクのコンディションを下記のLEDカラーで表示します。

LED判定	HDDのコンディション
グリーン	安心して使用できます
イエロー	使用できます
レッド	バックアップしてください
ホワイト	測定することができません
実用新案登録済み	登録番号3178768号

※本製品は、HDDの不良を特定するものではありません。あくまでHDDのコンディションを確認する目安ですので、グリーン判定、イエロー判定でもこまめにデータのバックアップを行うことをお勧めします。また、データの保障は行っていません。
※本製品は、厳しい判定基準の為メーカーによっては判定が異なる場合があります。

よくあるお問い合わせ Q&A

Q. ハードディスクスタンドの設置場所で気をつけることは有りますか?
A. ハードディスクは、精密機器ですので振動のある場所でのご使用は避けてください。取扱説明書に記載されている設置方法をお守りいただき周囲の物から出来るだけ離して設置してください。

Q. テレビ番組を録画することは可能ですか？
A. 録画可能です。REGZA（レグザ）にて動作確認をしています。

Q. テレビの番組録画をしたデータをPCに接続して直接視聴やDVDなどに保存はできますか?
A. テレビ側に著作権保護の措置がされておりますので視聴や保存することはできません。

Q. テレビの番組録画をしたデータを他のテレビで視聴することは可能ですか?
A. 録画したテレビに接続しなければ再生する事が出来ません。（同型番の場合でも異なるテレビでは再生出来ません）

Q. MacでフォーマットしたHDDをWindowsで開けません。
A. フォーマット形式をFAT形式にしてください。（MS-DOSファイルシステム）

Q. SSDは使用可能ですか？
A. 使用可能です。ただし、コンディション判定はおこなえません。

Q. 2.5インチHDDの12.5mm厚のハードディスクは使用可能ですか？
A. 使用可能です。

よくあるお問い合わせ Q&A

Q. グリーン判定なのにハードディスクが故障することはありますか?
A. あります。判定の対象項目以外での不具合の場合に起こり得ます。日頃からバックアップをとるように心掛けましょう。

Q. 新品で購入したハードディスクがイエロー判定でした、これはハードディスクの不良でしょうか?
A. 必ずしも不良とはいえない場合がございます。ハードディスクの購入店または各メーカーのサポートセンターにお問い合わせください。

Q. USB3.0ポートにも接続可能ですか?
A. 可能です。ただし、USB2.0の最高転送速度までとなります。

Q. SATA3.0のディスクは使用可能ですか?
A. 使用可能です。

Q. SMART READING LEDが点灯したままで判定が行えません。
A. 動作しないHDD又は、HDDの不具合の可能性が考えられます。また、特殊なHDDの場合、判定させないように制限しているものもあります。

Q. 非該当証明は、発行できますか?
A. 海外での使用は動作保証対象外のため、発行も行っておりません。

Q. 判定方法に関してもう少し詳しく教えてください。
A. 各項目に点数（ウエイト）が設定されています。この点数によって判定を行なっています。（ウエイトに関しては、非公開となっておりますので、ご了承ください。）

100点　　　　：グリーン判定
99点から30点：イエロー判定
30点未満　　：レッド判定
測定不能　　：ホワイト判定

例）ID:05が30個発見された時は、-15点で85点になりイエロー判定となります。採点は減点方式で行われています。

サポート先へのお問い合わせ

※サポートはEメールのみとなります。予めご了承ください。
※営業・サポートの受付は、平日のみとなります。

MARSHAL サポート
support@marshal-no1.jp
〒242-0029
神奈川県大和市上草柳 6-6-21

本製品の仕様

型番	MAL-4335SWH
対応PC	USB2.0以上の端子を持つDOS/V機
対応OS	Windows8 / Windows7 / Vista / XP / 2000PRO ※1
インターフェース	USB2.0 / 1.1
対応ドライブ	Serial ATA 3.5インチ / 2.5インチHDD
サイズ	約77mm（W）×153mm（D）×80.8mm（H）
重量	約465g（HDDは除く）
消費電力（2.5インチ）※2	約0.003kwh/時（瞬時電力：約6W）※4
消費電力（3.5インチ）※3	約0.01kwh/時（瞬時電力：約20W）※4
電源対応	入力:AC100V～240V / 出力:12V,2.0A対応
使用環境	室温5℃～40℃/湿度30%～90%（結露しないこと）
同時使用可能HDD	1台
搭載可能HDD最大容量	2.5インチハードディスク：1TB ※5
	3.5インチハードディスク：4TB ※6
HDD転送速度	Read 35±5MB / Write 35±5MB
SSD転送速度	Read 35±5MB / Write 35±5MB
ケーブルの長さ	USBケーブル約84cm＋約24.5cm
	（コネクタ:Aタイプ-Bタイプ）

※1 全ての環境で動作を保証するものではありません。
※2 MAL-2750SA-T54を使用した数値です。
※3 MAL-32000SA-W72を使用した数値です。
※4 瞬時電力は、動画再生時の数値です。
※5 1TBを超える容量は2013年1月現在未検証です。
※6 4TBを超える容量は2013年1月現在未検証です。（GPTフォーマット時）

■注意事項
※本製品には、ハードディスクは含まれておりません。
※製品の仕様は予告無く変更する場合があります。

どこよりも安い!! ハードディスクを格安で買うなら！
HDD専門店 ハードディスク激安市場
その他PCパーツも多数品揃え！
もちろんMARSHAL製品も取扱あります！
ハードディスク激安市場
http://shop.marshal-no1.jp/

HDD・パソコン周辺機器を買うなら！
【楽天市場】PREMIUM STAGE
大手通販サイトの楽天市場でも出店中！
楽天ポイントでHDDも購入できます！
【楽天市場】PREMIUM STAGE
http://www.rakuten.co.jp/marshal/

ハードディスクの大人気モデルから、貴重な商品まで取扱中！
【Amazon】ハードディスク激安市場
世界最大のオンラインショップに出店中！
豊富なラインナップで取り揃えています。
【Amazon】ハードディスク激安市場
Amazonサイトで好評販売中！

この製品は当社の厳密な品質管理のもとで、製品検査に合格したものです。
お客様の正常な使用状態において、万一故障した場合には下記記載の保証規定により修理させていただきますので、お買い上げいただいた販売店へ保証書を提示してください。

〈無償修理規定〉

1. 無償保証について
無償保証期間は、お客様が本製品を購入されてから1年間となります。
無償保証は、購入された販売店の社印及びお客様情報（保証書記載の項目）が必要となります。購入販売店の社印が無い場合は、本商品を購入されたことがわかるレシートで確認させていただきますので、購入時のレシートは本保証書とともに大切に保管してください。本保証書及びレシートがない場合は無償保証の対象外となりますのでご注意ください。尚、本製品は日本国外でのサポートは行っておりません。

2. 修理依頼方法
保証期間に故障し、無償修理をご依頼の場合はお買い上げの販売店へ本保証書（購入日の記載がない場合は購入時のレシート）を添えてご持参ください。
やむを得ず製品を郵送される場合は、送料をご負担下さい。

3. 無償修理範囲外事項（有償修理）
①不適当な使用、取扱の過失による故障修理
②風水害、地震、火災、落雷その他天変地異、公害や異常電圧（商用電源１００Ｖの異常）による故障修理
③当社サービス部門以外による修理及び改造による故障、損傷の場合
④接続している他の機器に起因して、本製品に故障が生じた場合
⑤本保証書の提示がない場合
⑥本保証書に所定事項の未記入あるいは字句を書き換えられた場合
⑦お買い上げ後において運搬、移動時の落下、お取扱いが適当でないため生じた故障および損傷
⑧説明書に記載の使用方法および注意に反するお取扱いによって発生した故障の場合
⑨消耗品の交換
⑩特定のパーツ類や接続された機器との間に生じる動作不具合（相性問題と呼ばれるもの）

4. 本製品に係わるお客様のデータ等については、いかなる場合においても補償対象外となります。

MARSHAL